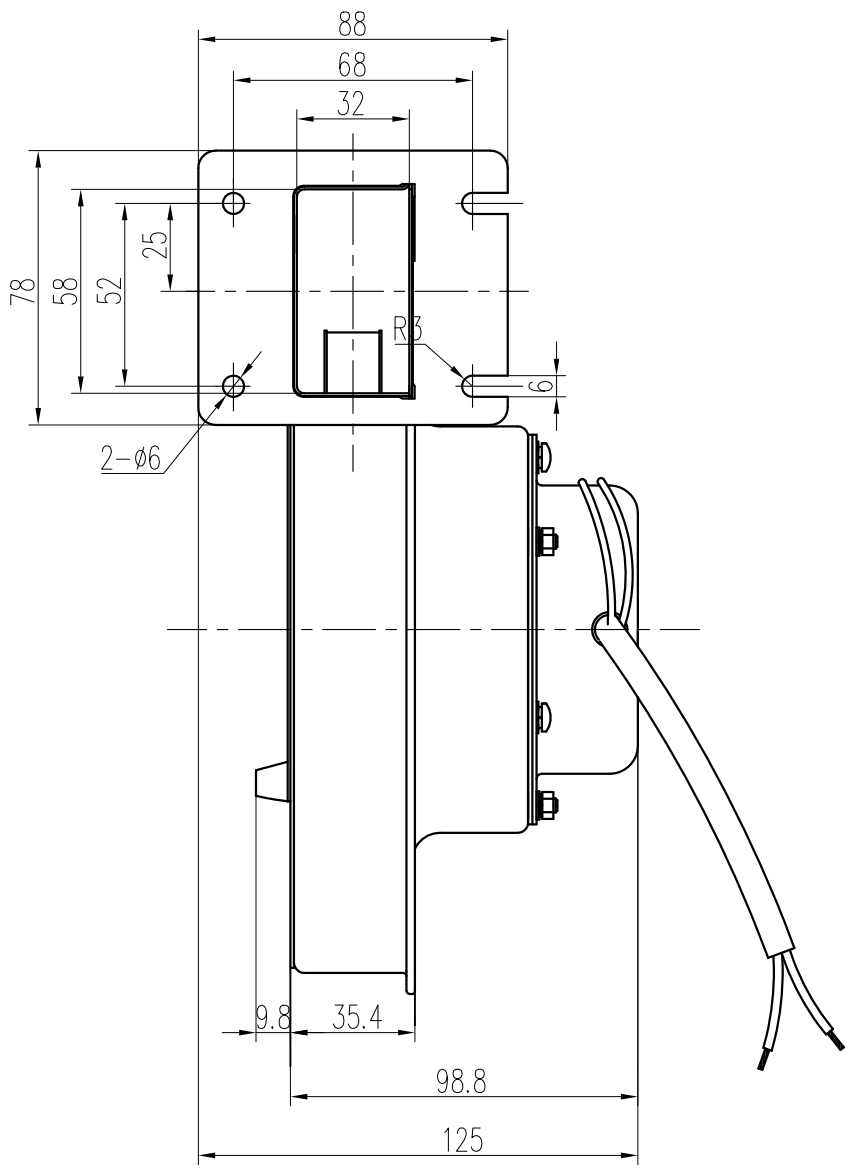

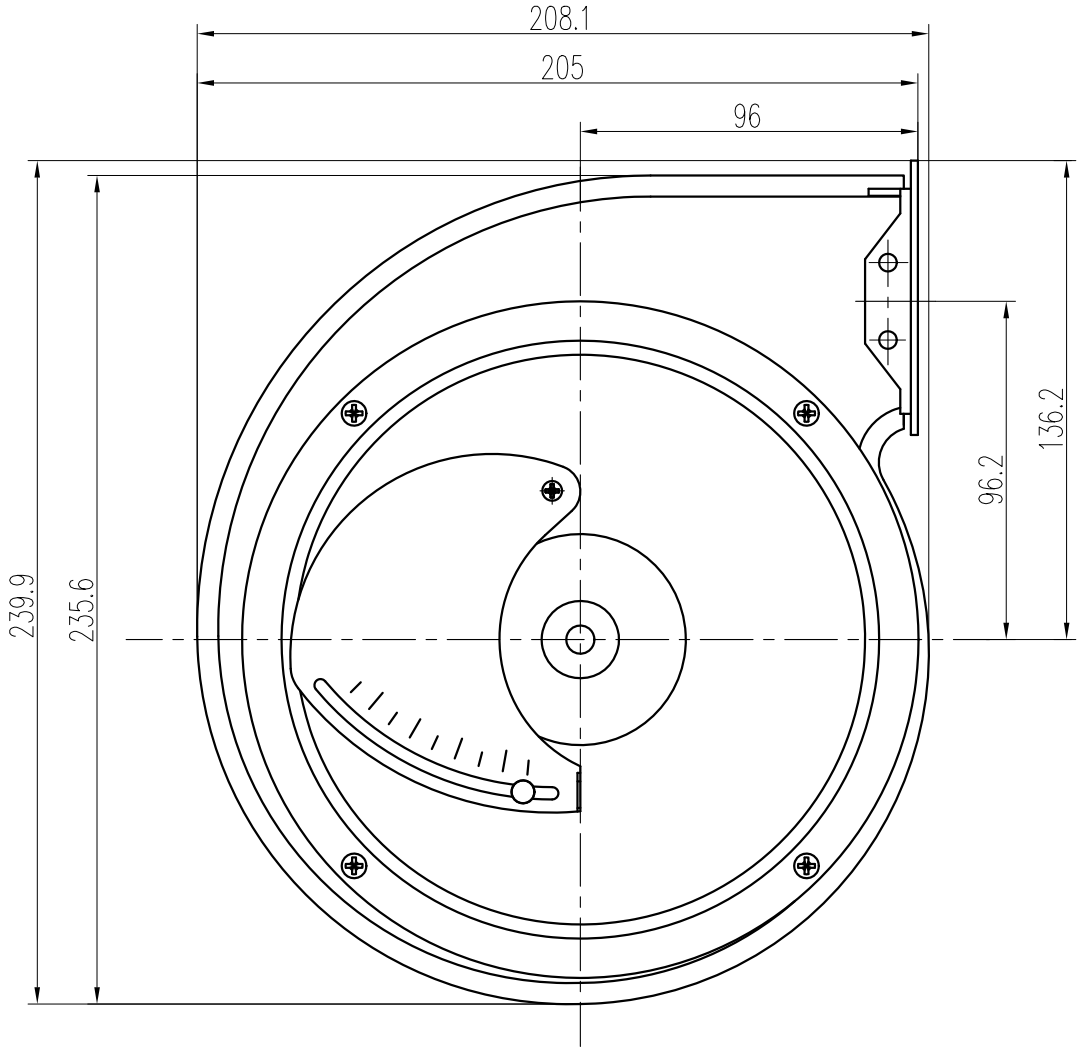

								常州祥明电机有限公司
标记	处数	分区	更改文件号	签名	年月日			FLHWA170/016-2008 外形图
设计			标准化			阶段标记	重量	比例
								1:1
审核						共 张 第 张		
工艺			批准					