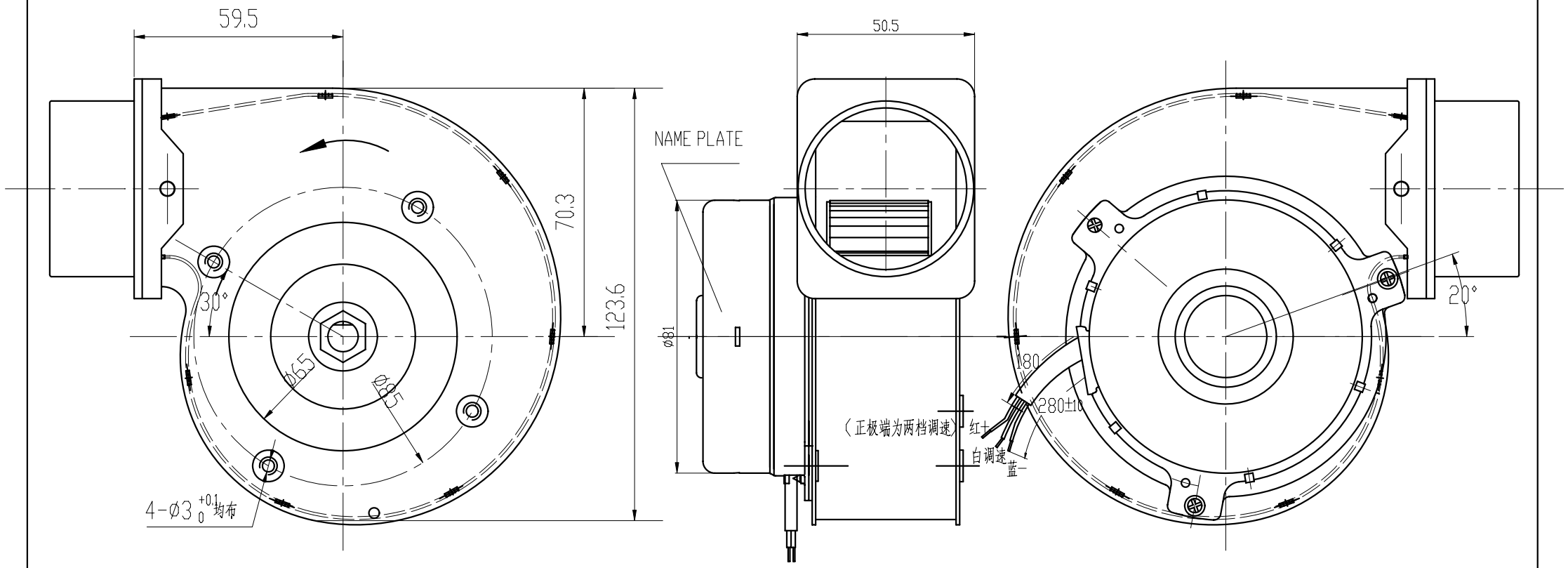

Spesification技术要求

1 Type型号 FL0771051W-834

2 Duty工作制 Continuous连续

3 Voltage电压范围

Vm 15~28vdc

4 Rated Data额定参数

Vm额定电压 24vdc

Speed高速(Hi) 3400 ± 15%r/min（白线浮空）

Speed低速(Lo) 2050 ±15%r/min（白线和红线并接）

6 Bearing轴承 Ball Bearing球轴承

7 Lead引出线 UL1007/AWG22

8 转向 CCW（风轮端或出轴端看）

FL0771051W-834 风机
Vn 24VDC(15VDC~28VDC)
Max 1.3A No.
常州祥明电机有限公司

标记	处数	分区	更改文件号	签名	年月日
设计			标准化		
审核					
工艺			批准		

阶段标记	重量	比例
A		
共 张	第 张	

常州祥明电机有限公司

FL0771051W-834 (代替904)
风机外形图

CXM3.197.011WX