CXM

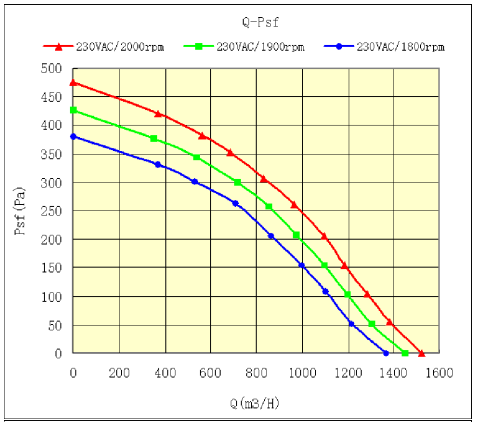

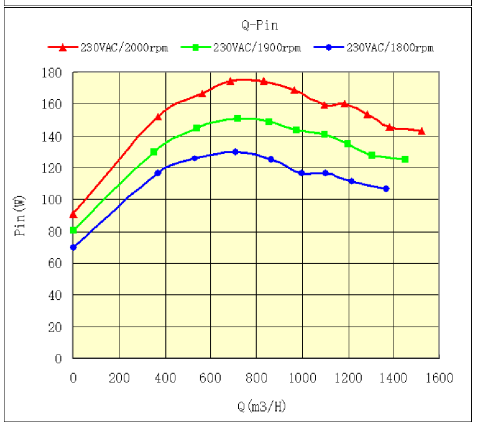

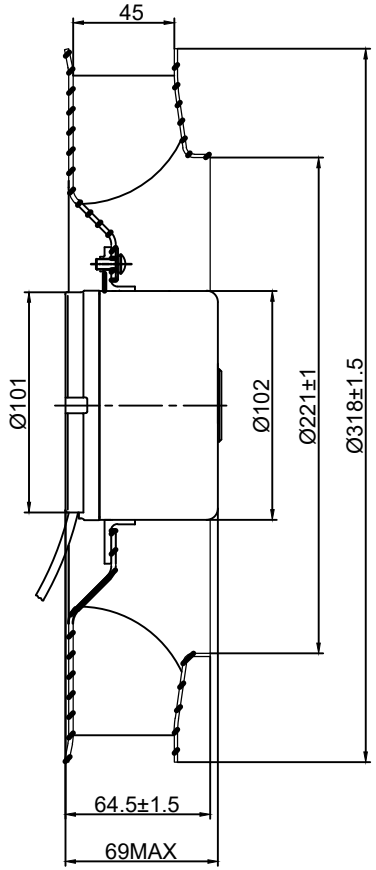

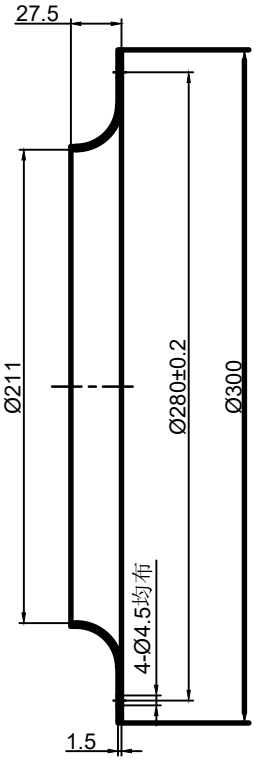

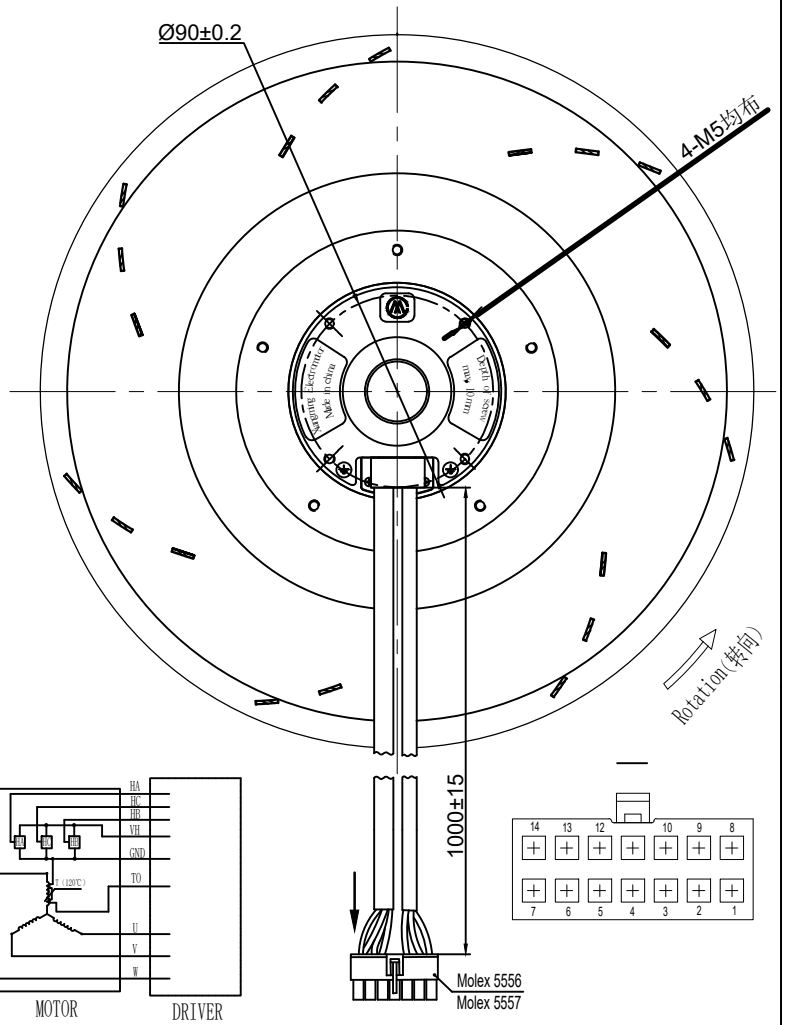

SPecification(技术参数)

1. BLDC Centrifugal fan type(直流无刷离心风机型号):FLH310/045A-2211-1
2. Impeller type（叶轮型号）：Ø310/045A
3. Impeller material（叶轮材质）:sheet aluminium(铝合金)
4. Duty（工作制）：Continuous(连续)
5. Rotation（转向）：CW (Viewed from rotor)(转子方向看顺时针)
6. Bearing（轴承）：ball bearing（球轴承）
7. Operation temperature（工作温度）：-20℃～+40℃
8. Storage temperature(存储温度)：-25℃～+90℃
9. Protection class（防护等级）：IP20
10. Insulation class（绝缘等级）：B级
11. Balance（平衡等级）：G6.3

Pin NO	AWG	Cable Color	Description
1	22	Red（红）	VH
2	22	Brown（棕）	H2
3	22	Black（黑）	GND
8	22	Orange（橙）	H3
9	22	Yellow（黄）	H1
10	22	Blue（蓝）	TO
6	20	Black（黑）	U
12	20	Blue（蓝）	W
4	20	Brown（棕）	V
11	20	Yel/Gre（黄/绿）	PE

标记	处数	分区	更改单号	签名	日期
设计			批准		
审核			版次	重量	比例
工艺			A		1:4
标准化			共 1 张		第 1 张

常州祥明智能动力股份有限公司

FLH310/045A-2211-1风机外形图

物料编码:

FLH310/045A-2211-1风机外形图

规格:

备注: