CXM3.197.950WX

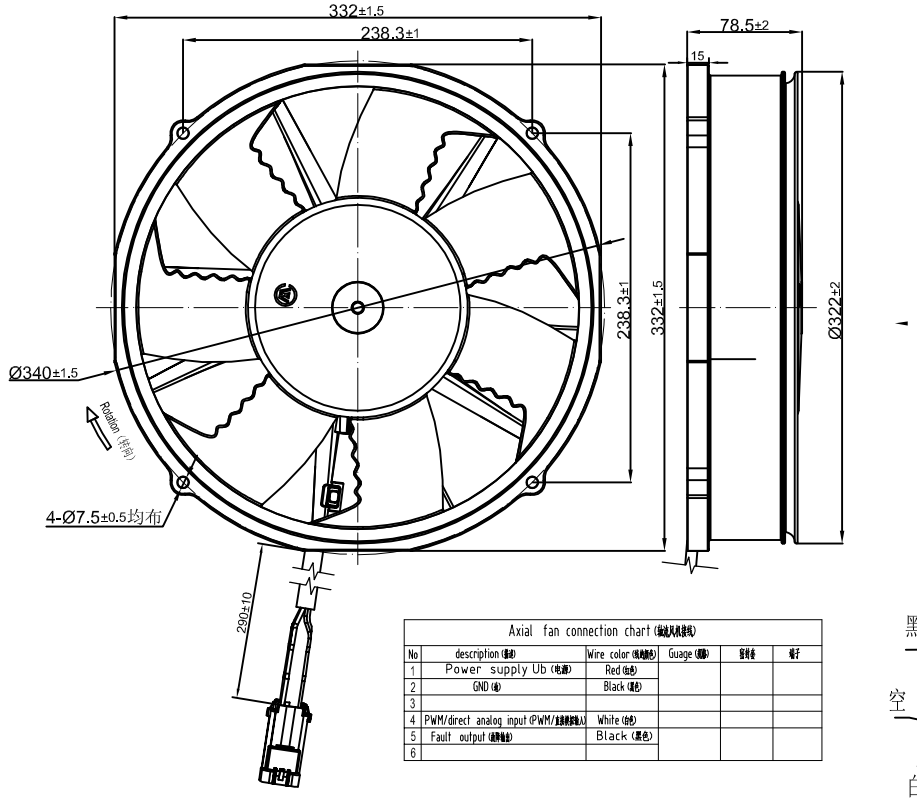

FZP305/07F-2482C-2A01 Operating point parameters (工作点参数)				
No	Rated Voltage (额定电压) VDC	Speed (转速) r/min	Static Pressure (静压) Pa	Air flow (风量) m3/H
1	26	3750±5%	100	3200
2	26	3750±5%	150	3000
3	26	3750±5%	200	2850

FZP305/07F-2482C-2B01 Technical conditions (技术条件)			
Technical conditions (技术条件)		Unit (单位)	Value (参数)
1	Duty (工作制)		Continuous (连续)
2	Voltage range (电压范围)	VDC	18~32VDC
3	Rated Voltage (额定电压)	VDC	26VDC
4	Full Open Input Power Fan (风机全载开输入功率)	W	Pin 500±10%
5	Fan Full Open Speed (风机全载转速)	r/min	3750±5%
6	Bearing (轴承)		ball bearing (球轴承)
7	Dielectric strength (介电强度)		550VAC ,1min ,10mA
8	Operation temperature (工作温度)	℃	-40~+65
9	Storage temperature (储存温度)	℃	-40~+100
10	Type of protection (防护等级)		IP68andIP6K9K
11	Insulation class (绝缘等级)		B
12	Dynamic Unblance (动不平衡量)		≤40g·mm
13	风机正转		调速电压>5VDC

Axial fan connection chart (轴流风扇接线)					
No	description (描述)	Wire color (线束颜色)	Guage (规格)	密封垫	端子
1	Power supply Ub (电源)	Red (红色)			
2	GND (地)	Black (黑色)			
3					
4	PWM/direct analog input (PWM/直流模拟输入)	White (白色)			
5	Fault output (故障输出)	Black (黑色)			
6					

端子型号：DELPHI 12052200

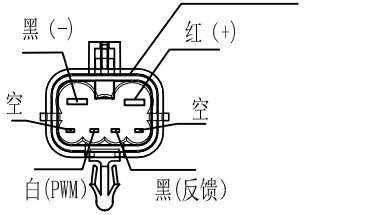

风机驱动简图：

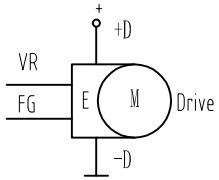

E代表整个电路部分，M代表电机。Drive 代表电机和电路的集成。
电源引线：
- 电源正极：+D
- 电源负极：-D
信号引线：
- 输入：高电平有效数字PWM 或 模拟量输入：VR
- 输出：高电平有效反馈输出：FG
信号引线VR用来控制驱动模式，即控制输入端。
信号引线FG用于反馈电机的运行状态。

序号	物料编码	图样代号	物料名称	数量	单位	规格	备注

标记	处数	分区	更改单号	签名	日期
设计			批准		
审核			版次	重量	比例
工艺			A	2.74kg	1:2.5
标准化			共 1 张	第 1 张	

常州祥明智能动力股份有限公司

吹风式无刷电子风扇外形图

物料编码：

FZP305/07F-2482C-2B01

CXM3.197.950WX

备注：