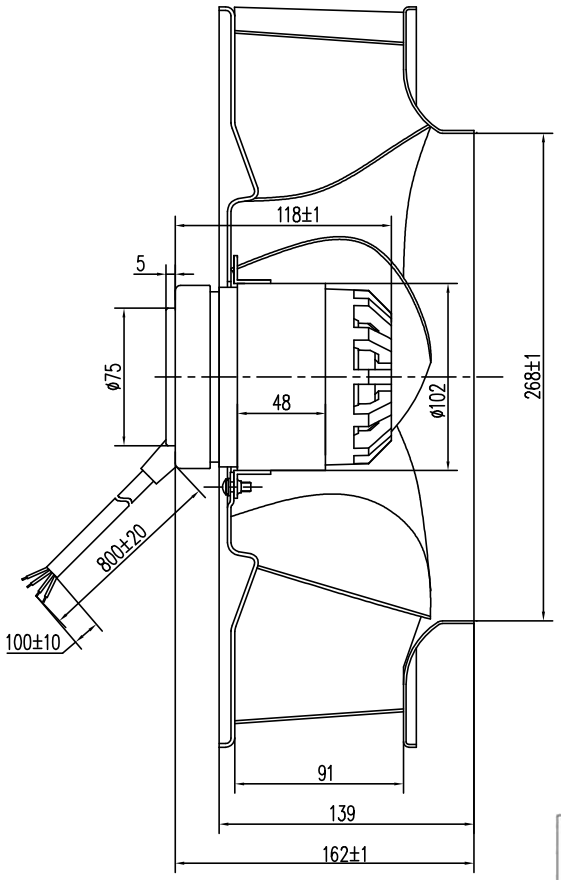

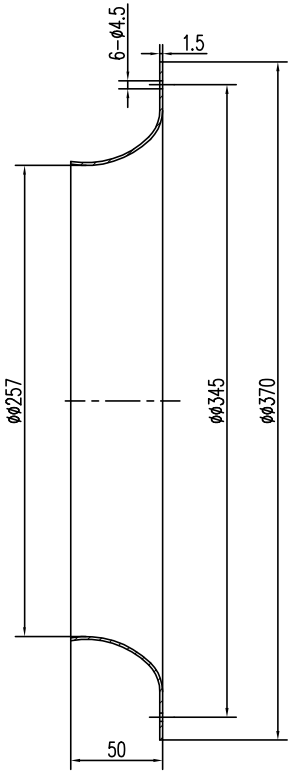

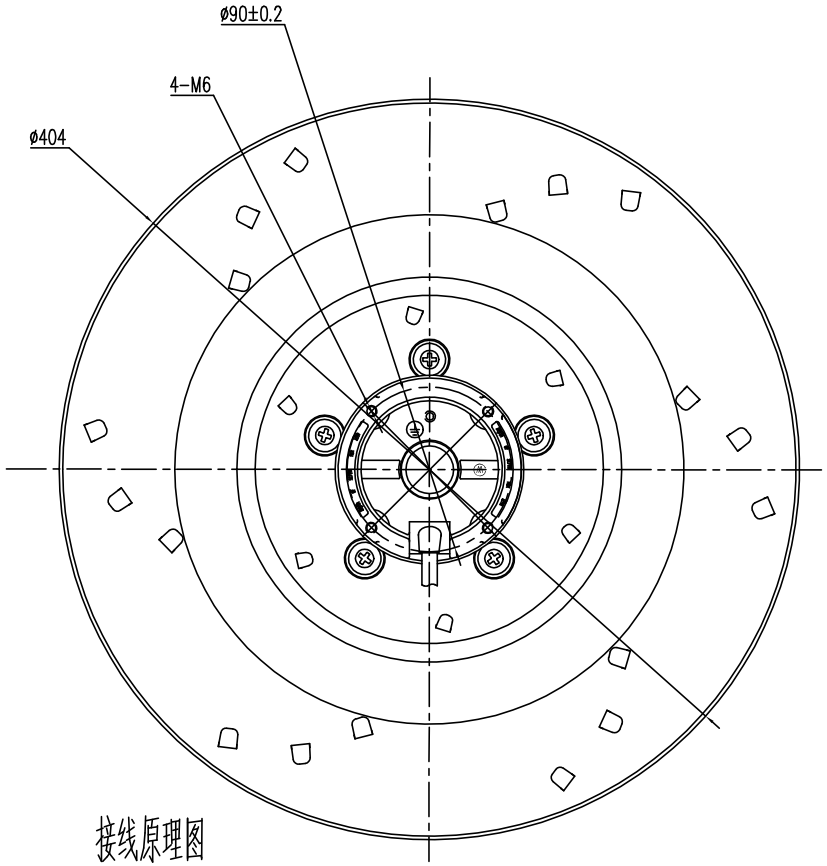

接线原理图

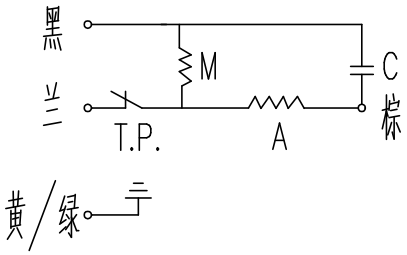

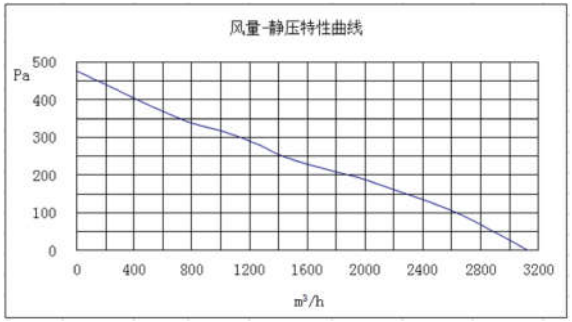

1.各工件连接牢固，不得有松动等装配不良现象；

2.风机运行要平稳，不得有卡滞；

3.风机动平衡剩余不平衡量≤0.15克；

4.风机径向跳动和轴向跳动均≤1mm；

5.风机主要性能参数如下表：

输入电压 (V)	使用电容 (μF)	输入频率 (Hz)	转 速 (r/min)	输入功率 (W)	输入电流 (A)	零静压风量 (m3/h)	绝缘等级
230	8	50	1360±10%	230±10%	1.02±10%	3250±10%	F

标记	处数	分区	更改文件号	签名	年月日				常州祥明电机有限公司
设计			标准化			版次	重量	比例	FLH400/091A-1873B风机外形图
审核						A			CXM3.197.283WX
工艺			批准			共 张	第 张		