CXM3.197.070WX

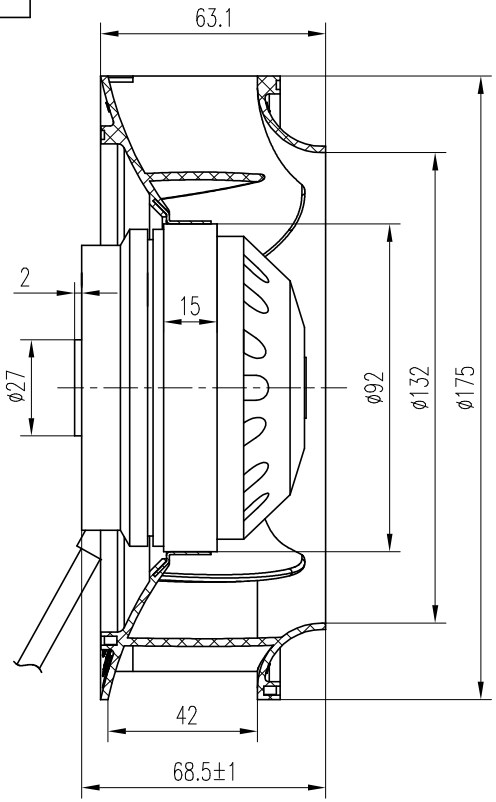

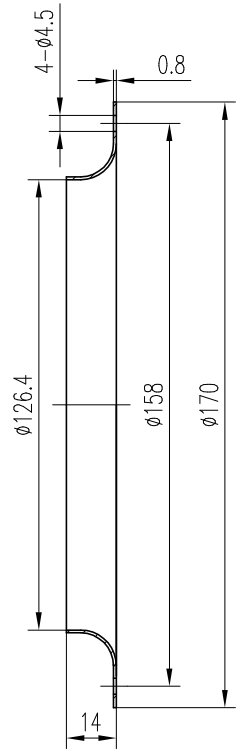

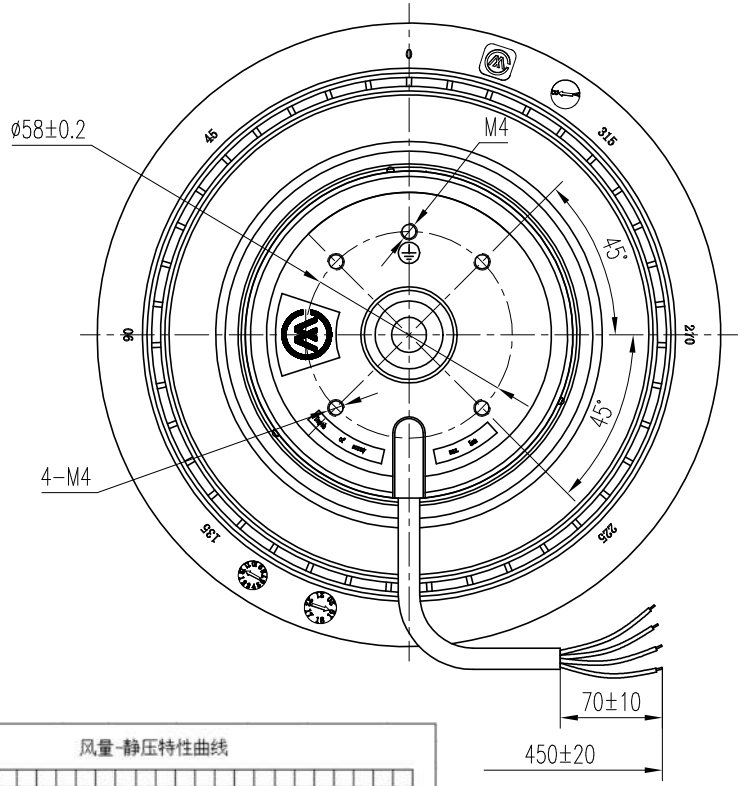

接线原理图

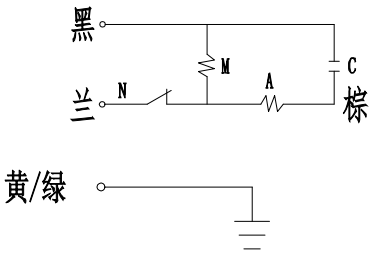

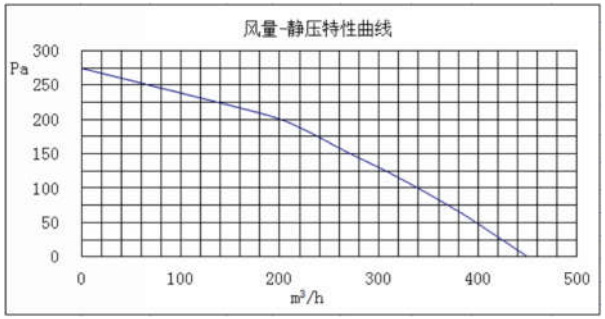

技术参数

1、电源：220V 50Hz
2、电容：1.5μF/450V
3、输入功率：45±10%W（全敞开状态）
4、额定电流：0.24±10%A（全敞开状态）
5、额定转速：2600±10%r/min（全敞开状态）
6、绝缘等级：B级
7、旋转方向：出线端逆时针
8、风机安装螺钉不得超过5mm
9、风机径向跳动和端面跳动均<0.8mm
风机动平衡精度等级为G6.3

序号	物料编码		图样代号			物料名称	数量	单位	规格	备注
						常州祥明智能动力股份有限公司				
						FLH175/042A-1802D6-3				
标记	处数	分区	更改单号	签名	日期					
设计		18.06.21	批准		18.06.21	FLH175/042A-1802D6-3				CXM3.197.070WX
审核		18.06.21	版次	重量	比例					
工艺			A		1:1					
标准化		18.06.21	共 1 张		第 1 张					