图样代号:

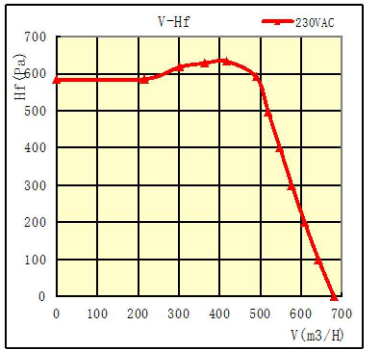

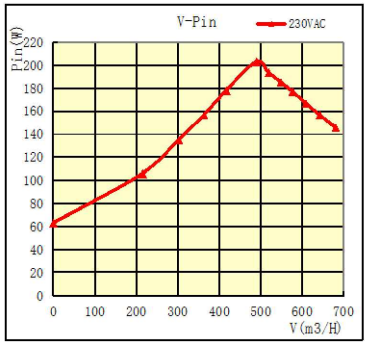

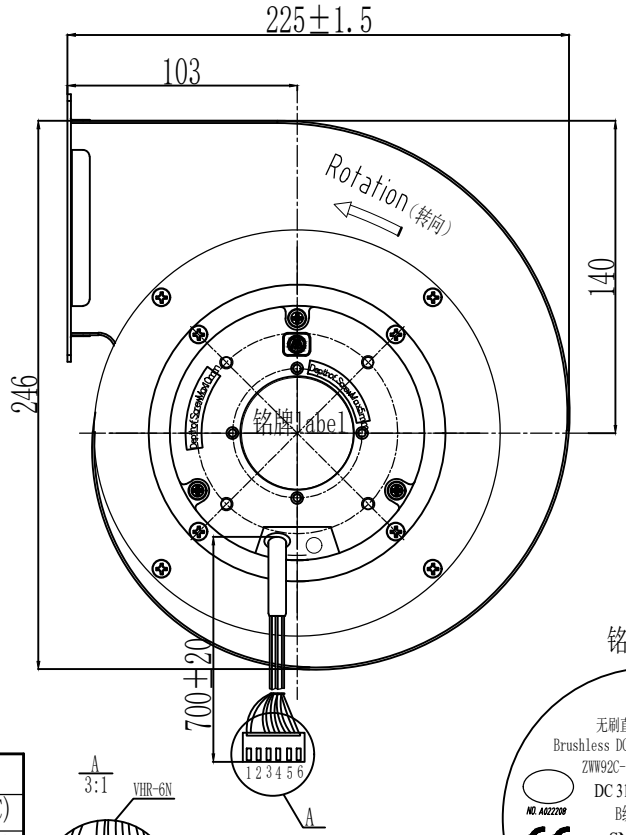

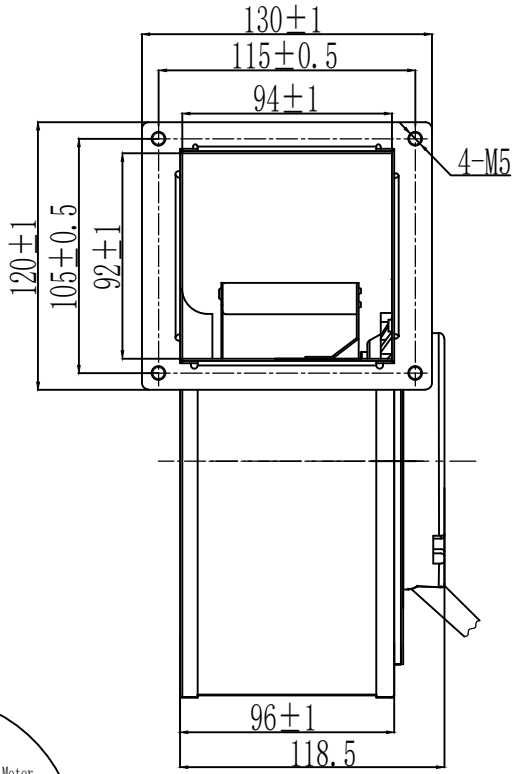

铭牌label

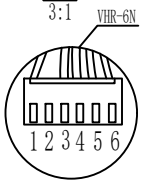

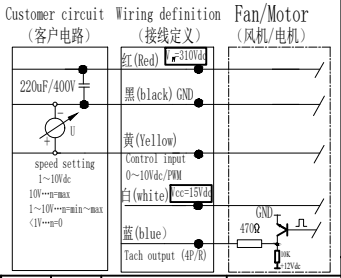

技术参数(Specification)

1	额定电压 (Rated Voltage)		310 (VDC)
2	电压范围(Voltage Range)		310±10% (VDC)
3	转速(speed)	全敞开状态 (In free blowing condition)	1900±5% (r/min)
4	功率(power)		136±15% (W)
5	风量(Air volume)		650±10% (m^3/H)
6	转速信号输出 Tach Pulse Output		4 pulse/rev
7	旋转方向 Rotation		CW(see from rotor)
8	绝缘等级 Insulation class		B级(Class B)
9	工作制 Duty cycle		连续(Continuous)
10	运行环境温度 Ambient temp		-25℃ ~ +40℃
11	防护等级 Protected Class		IP44
12	动平衡 Dynamic balance		G6.3
13	电子保护 Electronic Protected		有(Yes)
14	电磁兼容 EMC		
15		抗扰度(Immunity)	EN55014-2

VHR-6N

MOTOR CONNECTION CHART (电机接线图表)			
NO.	Colour (颜色)	Function (功能)	Guage (线规)
1	红(red)	Vm: +310Vdc	UL1015 20AWG
2			
3	黑(black)	GND	
4	白(white)	Vcc: +15Vdc	UL1007 22AWG
5	黄(yellow)	0~10Vdc/PWM	
6	蓝(blue)	转速信号输出(2P/R) (Tach pulse output):	

序号	物料编码	图样代号	物料名称	数量	单位	规格	备注
标记	处数	分区	更改单号	签名	日期		

设计			批准			
审核			版次	重量	比例	
工艺			A		1:1	
标准化			共 1 张	第 1 张		

常州祥明智能动力股份有限公司

外形图

物料编码:

FLQWB160/064A-2232W-1-K04

图样代号:

规格:

备注: